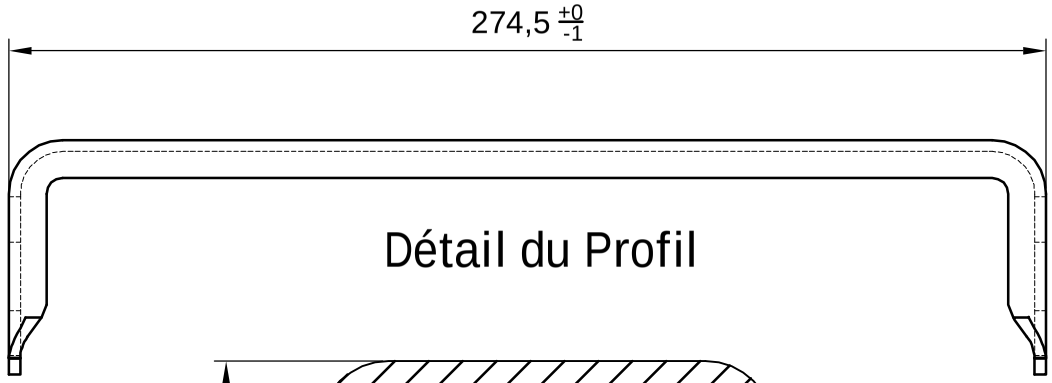

Détail du Profil

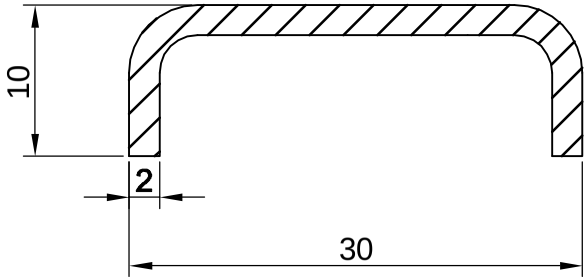

Vue: F

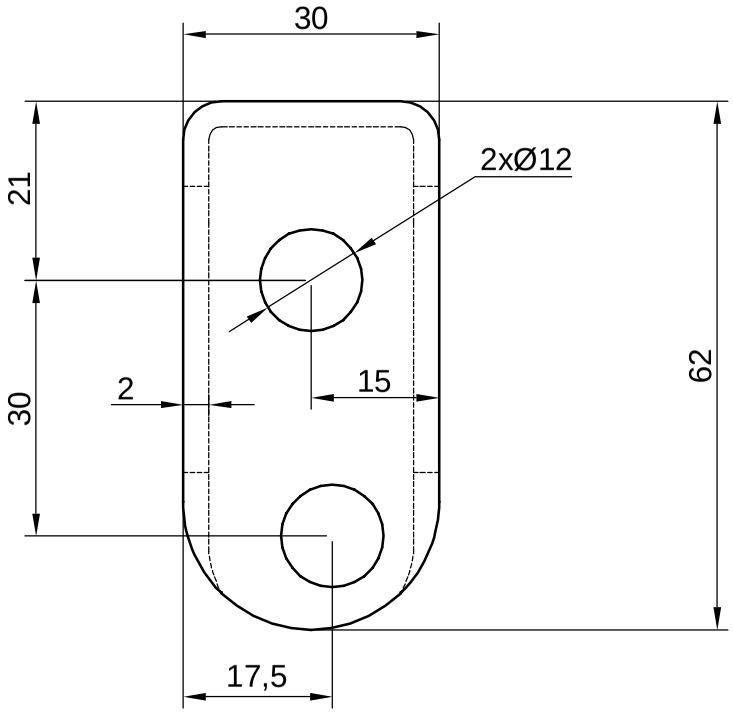

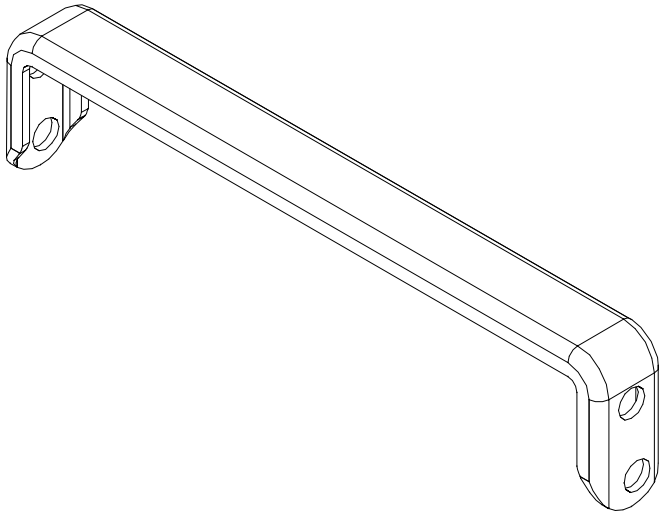

TOLERANCES GLES	Lin.(mm): ±0,5	Ang.(˚): ±1	DESSINE PAR: LAURAYEDH Mokhtar	18/02/2010		CREE LE: 18/02/10
ECHELLES:	MAT: S235		VALIDE PAR:			NATURE: ACC
	TR.S.:	TR.TH.:	LG.SOUD:	PD.SOUD:	RENFORT EMBOUTI EXTREM. PLATEAU ECHAF 300 ECO	
	PDS	TUB:	ACC:	TOT: 0,230 kg		
FORMAT: A4	www.paftube.com	Société de Transformation de Métaux Département: TUBULAIRE			SECT.: BTP / GRP.: ECHAF	GRPT.: PLANCHER
					N° PLAN: E494053	IE: 0

Usine & Siège: ZI Rte du Bac 2040 Radès TUNISIE; Tél. (+216) 72 670 820 Fax (+216) 72 670 820 ; E-Mail: bureau.etude@paf.com.tn
!!! Ce dessin est la propriété de la société PAF ; il ne peut être communiqué sans son consentement écrit. !!!